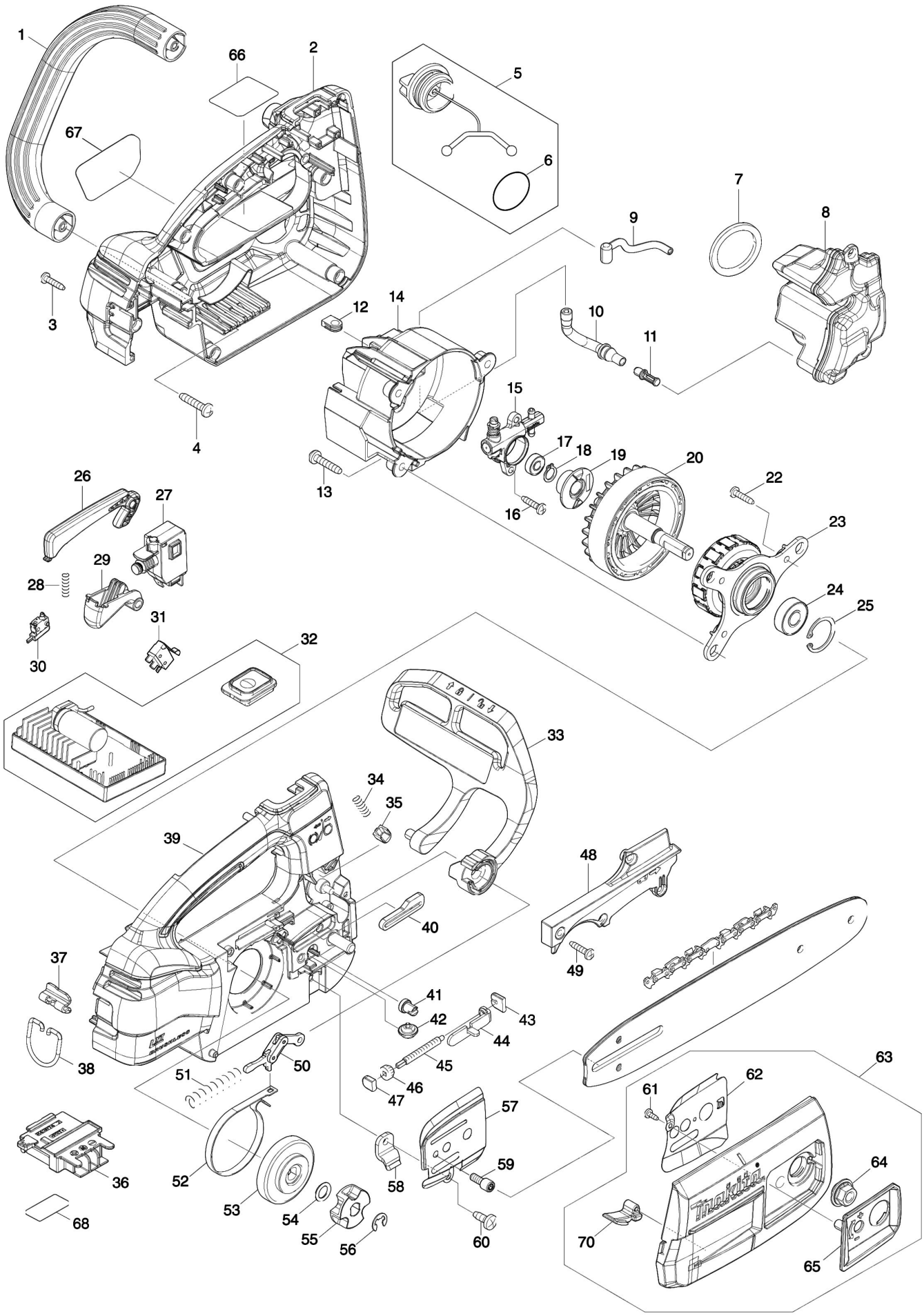Partdrawing for DUC254Z001 - Pagina 1