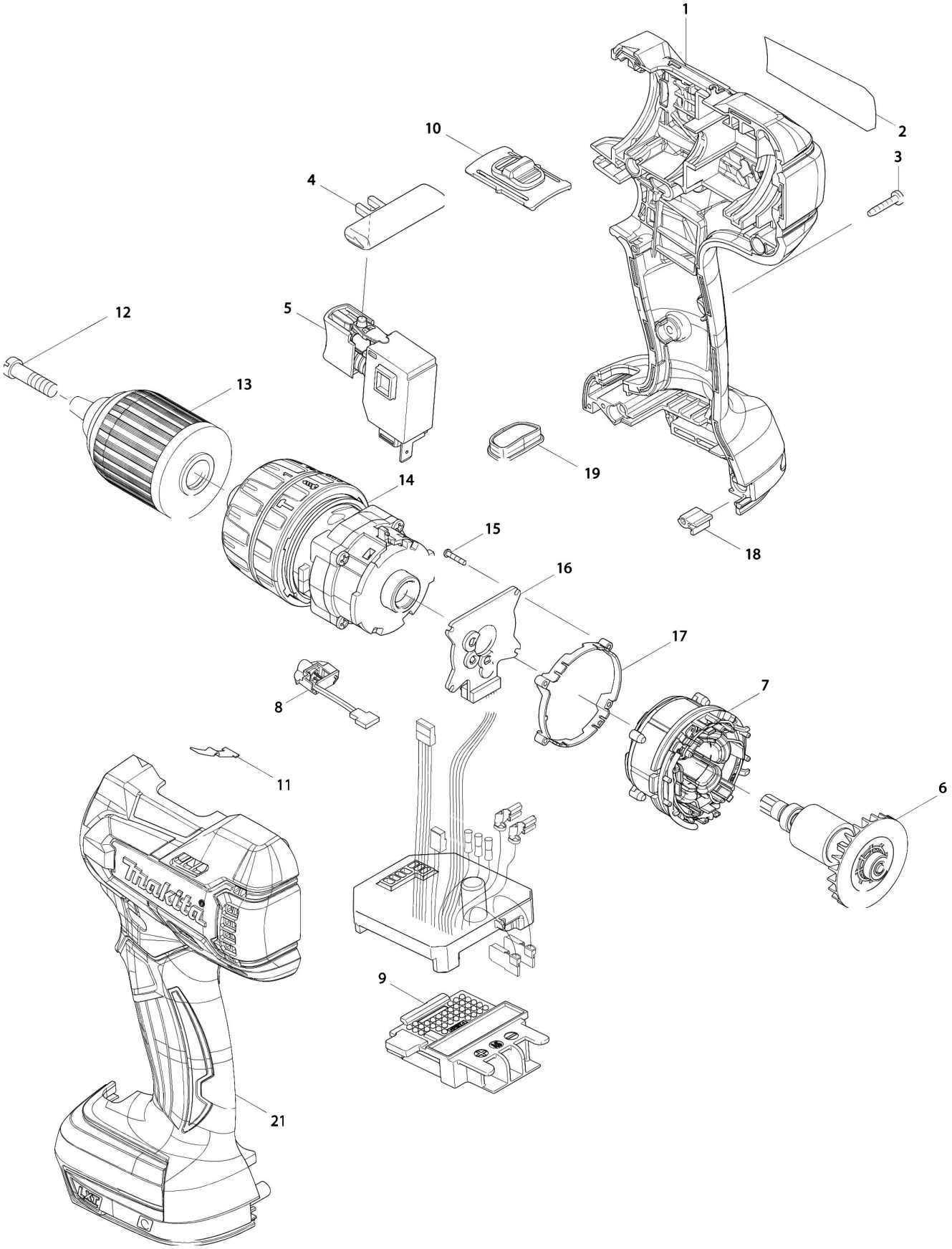Partdrawing for DHP470Z - Pagina 1