Partdrawing for EH5000W - Pagina 1

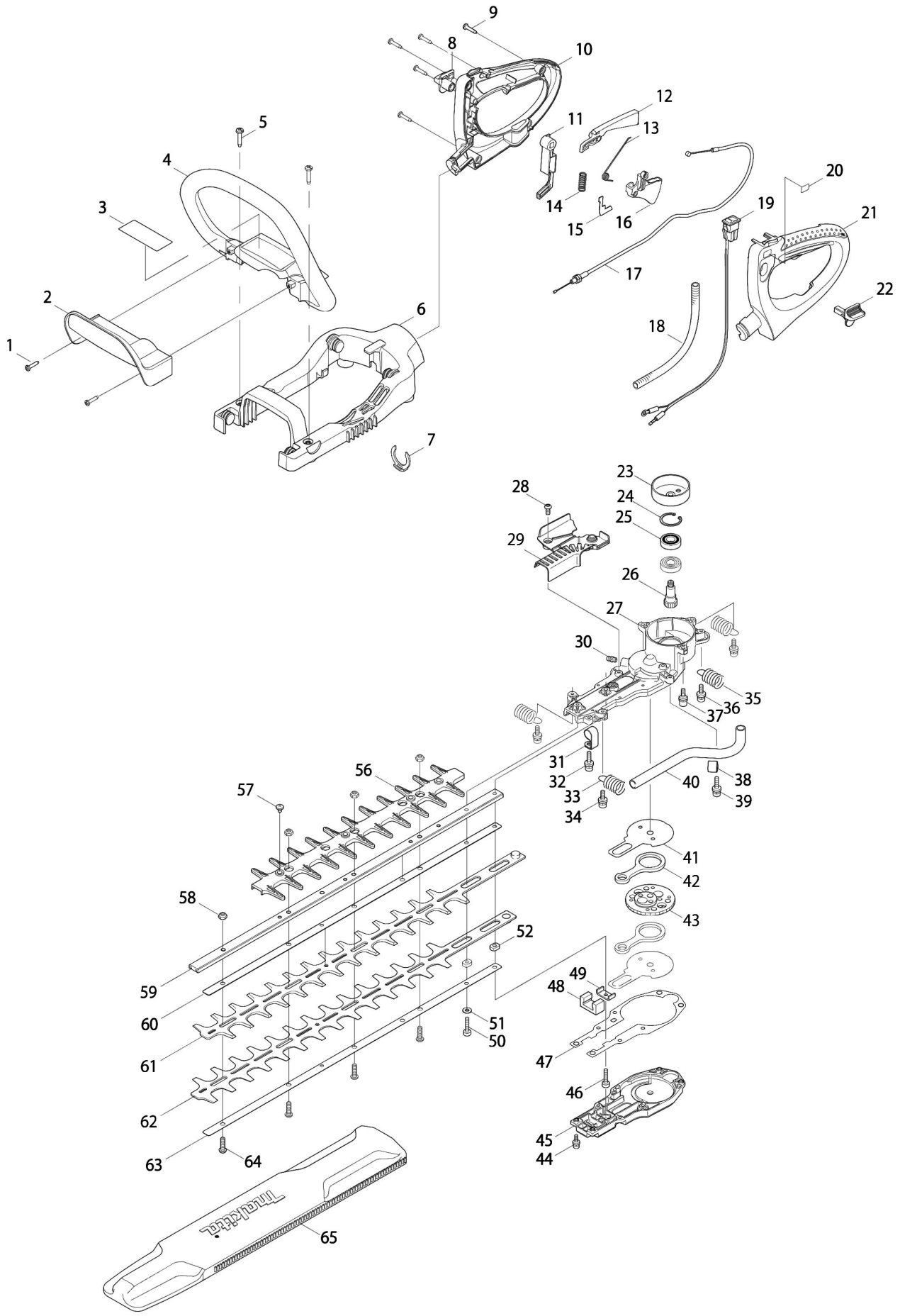

Partdrawing for EH5000W - Pagina 2

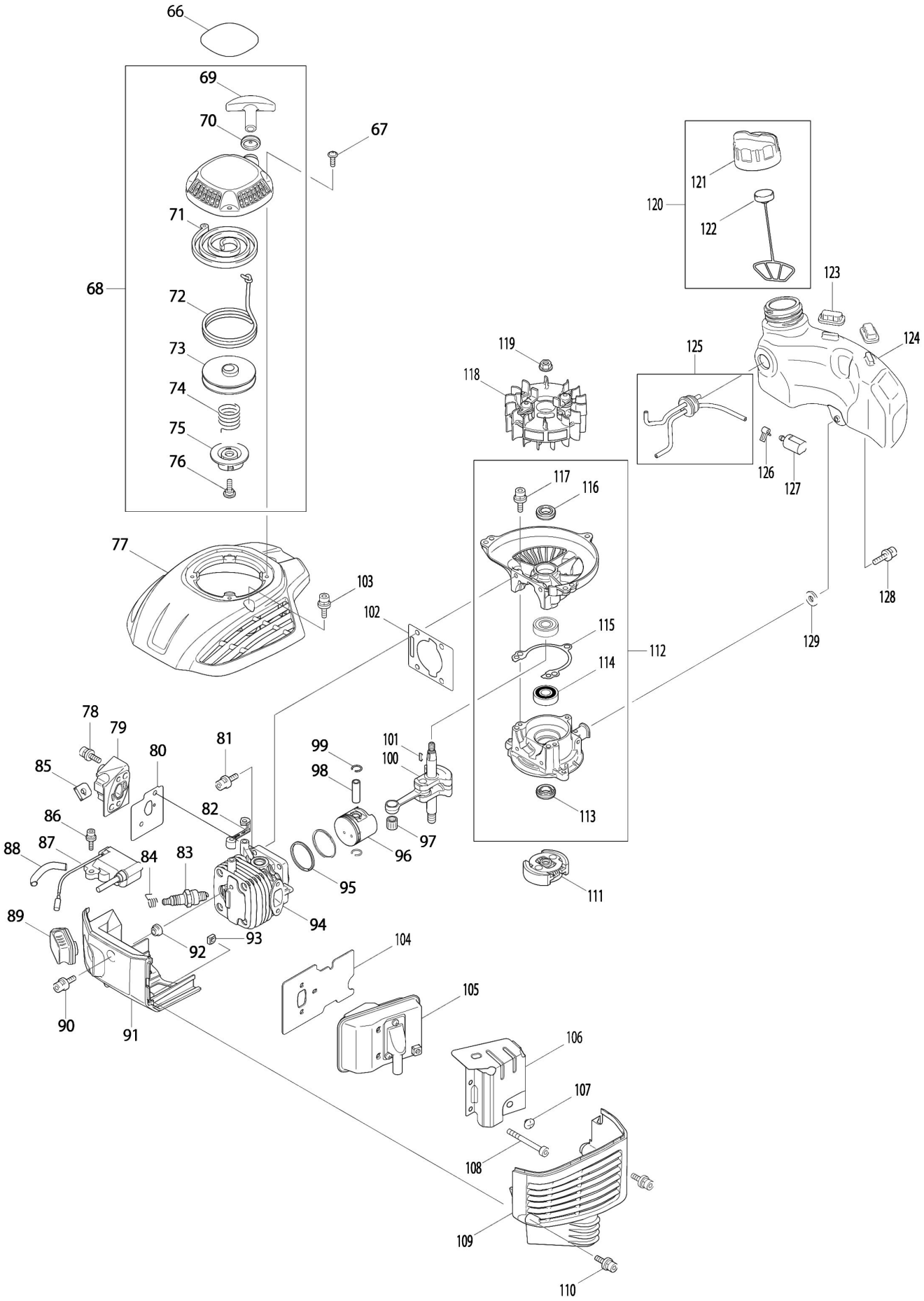
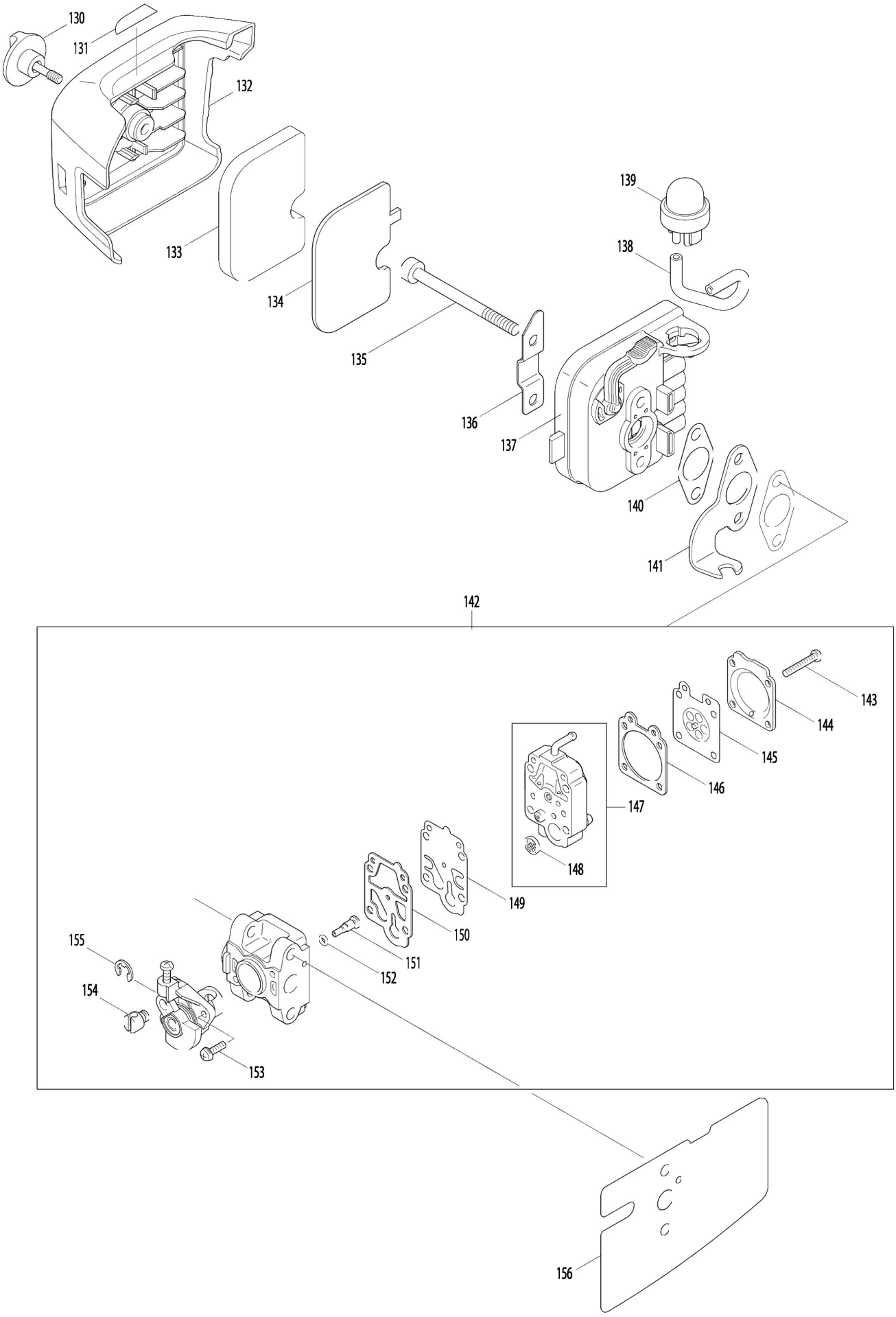
Partdrawing for EH5000W - Pagina 3